TVC 20 CT 6555/78Z

Service
Service
Service

# Service Manual

Manual de Serviço

## CHASSIS CTO

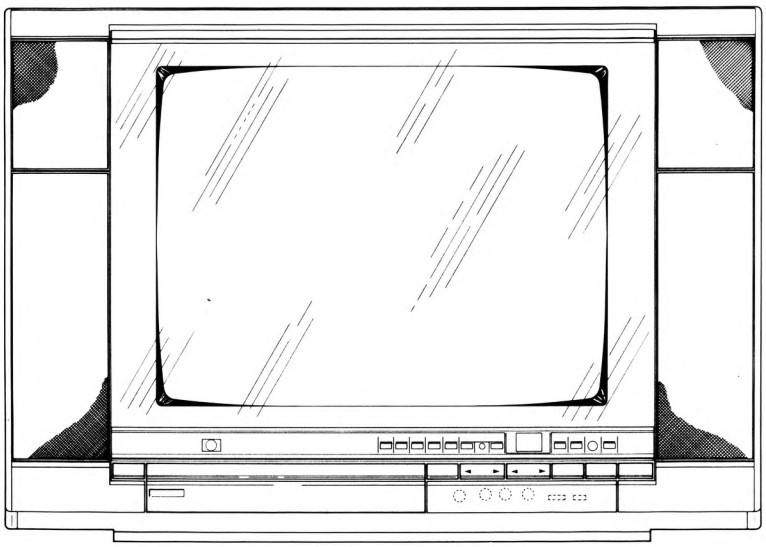

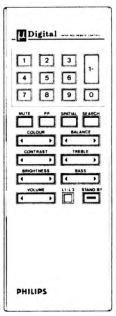

110/220V (Auto)
50/60Hz
110W

300Ω/UHF
75Ω/VHF

2x6 Watts RMS/8Ω
6 Loudspeakers

A2-A6: 54 – 88MHz
A7-A13: 174 – 216MHz
A14-A83: 470 – 860MHz

**Conexões:**

4 terminais p/caixas acústicas 8Ω
1 entrada RGB
1 tomada rede AC
3 entradas de vídeo (vídeo-in)
2 saídas de vídeo (vídeo-out)
3 entradas de áudio (R+L)
2 saídas de áudio (R+L)
1 tomada de headphone

670 mm

462 mm

460 mm

32 kg

PHILIPS

(P)

Subject to modification
4806 727 17090
Printed in Brazil

PHILIPS

## DADOS TÉCNICOS:

- Sistema: Pal-N
- Chassis: CTO
- Alimentação: 110/220V automatic 90-140V/160-255V
- Consumo: 110W (220V)
- Cinescópio: 51 cm (20''), 90º in line
- Recepção: canais 2 a 13 VHF - 14 a 83 UHF
- Controles no TV: ON-OFF, APC, volume, stereo-mono, L1-L2, seleção de fontes externas, auto search, manual search, store, store execute, channel up/down, external speakers.
- Controles no Cont. Remoto: 31 funções: seleção de canais, volume, balance, graves, agudos spatial, mute, L1-L2, brilho, contraste, cor, personal pref., search, stand-by.
- Seletor de Canais: UV431 – memória p/16 canais, sintonia automática por sintetizador de voltagem, com indicação de sintonia por barras coloridas na tela.
- Indicadores: display digital de canais, leds para stereo TV, L1-L2, spatial, stereo-mono, balance, APC, stand-by, fontes externas.
- Saída de Áudio: 2x6W Rms/8Ω (10% distorção)
- Sistema Acústico: caixas laterais integradas compostas de: 2 woofer oval 3''x8'', 2 piezo horn tweeter redondo de 2'', 2 cone tweeter redondo de 2''.
- Conexões:
  1 entrada de antena VHF de 75Ω
  1 entrada de antena UHF de 300Ω
  4 terminais para caixas acústicas (L+R) – 8Ω
  1 entrada RGB (1VPP/75Ω)
  1 tomada de rede AC
  3 entradas de vídeo (video-in) (1VPP/75Ω)
  2 saídas de vídeo (video-out) (1VPP/75Ω)
  3 entradas de áudio-in L+R) 1,1VPP/47Kohms)
  2 saídas de áudio (audio-out L+R)
  1 tomada headphone 6,3mm (Z = 8... 600Ω)

## OBSERVAÇÕES:

**Remoção do painel de controles:**

Remova a capa da tecla ''OPEN''
Remova o segmento ao lado da tecla ''POWER''
A seguir remova os parafusos dos extremos e o parafuso central ao lado da tomada headphone.

# U140

IC100

| | | | |
|---|---|---|---|
| PINO 1 = | 1,8 V | PINO 22 = | - |
| " 2 = | 1,6 V | " 23 = | - |
| " 3 = | 1,6 V | " 24 = | 6,2 V |
| " 4 = | 1,6 V | " 25 = | - |
| " 5 = | - | " 26 = | - |
| " 6 = | 4,2 V | " 27 = | - |
| " 7 = | 5,6 V | " 28 = | - |
| " 8 = | 6,2 V | " 29 = | 11,8 V |
| " 9 = | 2,7 V | " 30 = | - |
| " 10 = | 1,9 V | " 31 = | 0,15 V |
| " 11 = | - | " 32 = | 0,15 V |
| " 12 = | - | " 33 = | - |
| " 13 = | - | " 34 = | 1,9 V |
| " 14 = | 0,2 V | " 35 = | - |
| " 15 = | 5,3 V | " 36 = | - |
| " 16 = | 4,4 V | " 37 = | - |
| " 17 = | - | " 38 = | 7,1 V |
| " 18 = | 0,9 V | " 39 = | 7,1 V |
| " 19 = | - | " 40 = | - |
| " 20 = | - | " 41 = | 5,1 V |
| " 21 = | - | " 42 = | 6,2 V |

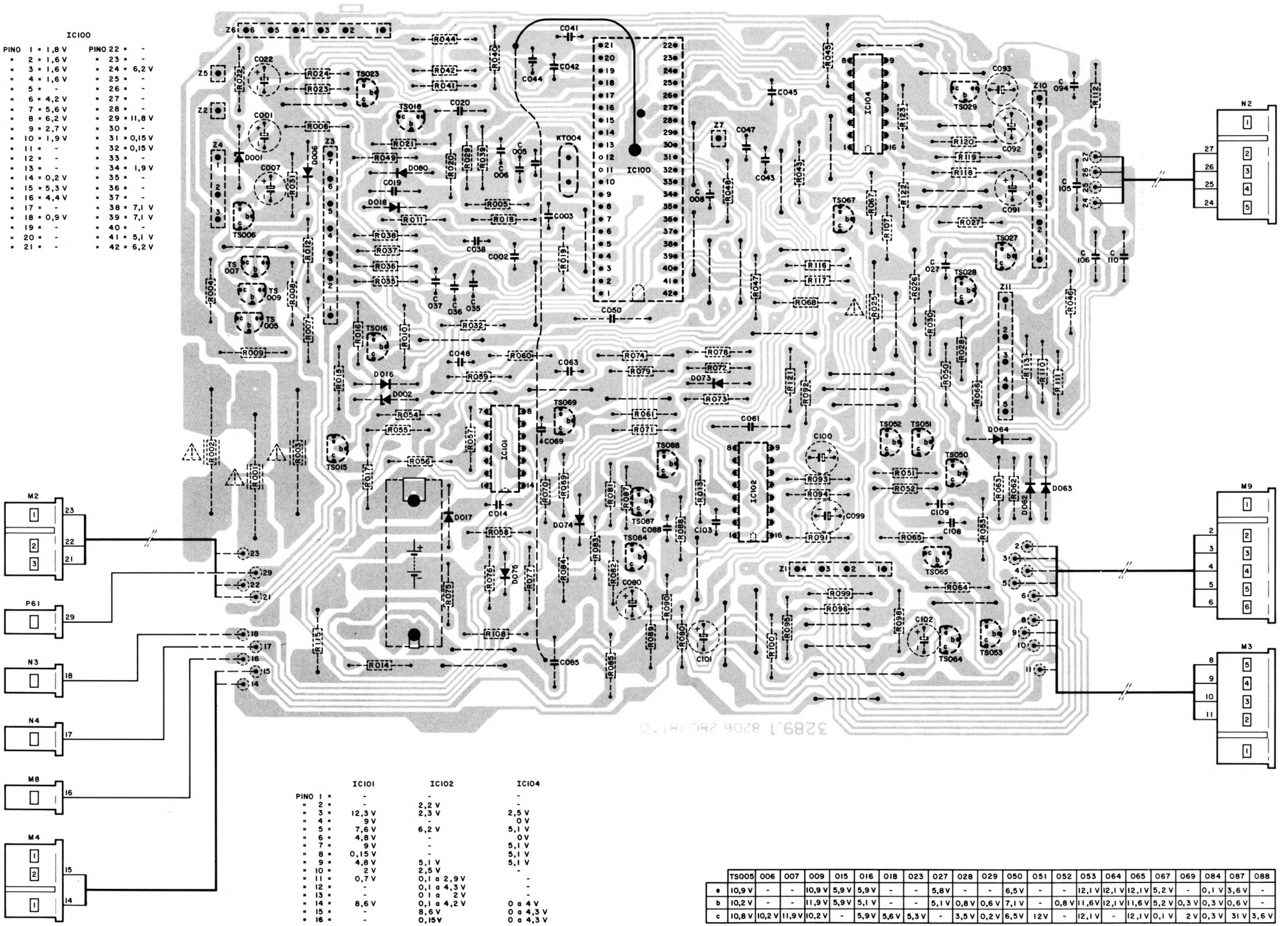


| | IC101 | IC102 | IC104 |
|---|---|---|---|
| PINO 1 = | - | - | - |
| " 2 = | - | 2,2 V | - |
| " 3 = | 12,3 V | 2,3 V | 2,5 V |
| " 4 = | 9 V | - | 0 V |
| " 5 = | 7,6 V | 6,2 V | 5,1 V |
| " 6 = | 4,8 V | - | 0 V |
| " 7 = | 9 V | - | 5,1 V |
| " 8 = | 0,15 V | - | 5,1 V |
| " 9 = | 4,8 V | 5,1 V | 5,1 V |
| " 10 = | 2 V | 2,5 V | - |
| " 11 = | 0,7 V | 0,1 a 2,9 V | - |
| " 12 = | - | 0,1 a 4,3 V | - |
| " 13 = | - | 0,1 a 2 V | - |
| " 14 = | 8,6 V | 0,1 a 4,2 V | 0 a 4 V |
| " 15 = | - | 8,6 V | 0 a 4,3 V |
| " 16 = | - | 0,15 V | 0 a 4,3 V |

| | TS005 | 006 | 007 | 009 | 015 | 016 | 018 | 023 | 027 | 028 | 029 | 050 | 051 | 052 | 053 | 064 | 065 | 067 | 069 | 084 | 087 | 088 |
|---|---|---|---|---|---|---|---|---|---|---|---|---|---|---|---|---|---|---|---|---|---|---|
| e | 10,9 V | - | - | 10,9 V | 5,9 V | 5,9 V | - | - | 5,8 V | - | - | 6,5 V | - | - | 12,1 V | 12,1 V | 12,1 V | 5,2 V | - | 0,1 V | 3,6 V | - |
| b | 10,2 V | - | - | 11,9 V | 5,9 V | 5,1 V | - | - | 5,1 V | 0,8 V | 0,6 V | 7,1 V | - | 0,8 V | 11,6 V | 12,1 V | 11,6 V | 5,2 V | 0,3 V | 0,3 V | 0,6 V | - |
| c | 10,8 V | 10,2 V | 11,9 V | 10,2 V | - | 5,9 V | 5,6 V | 5,3 V | - | 3,5 V | 0,2 V | 6,5 V | 12 V | - | 12,1 V | - | 12,1 V | 0,1 V | 2 V | 0,3 V | 31 V | 3,6 V |

## U100

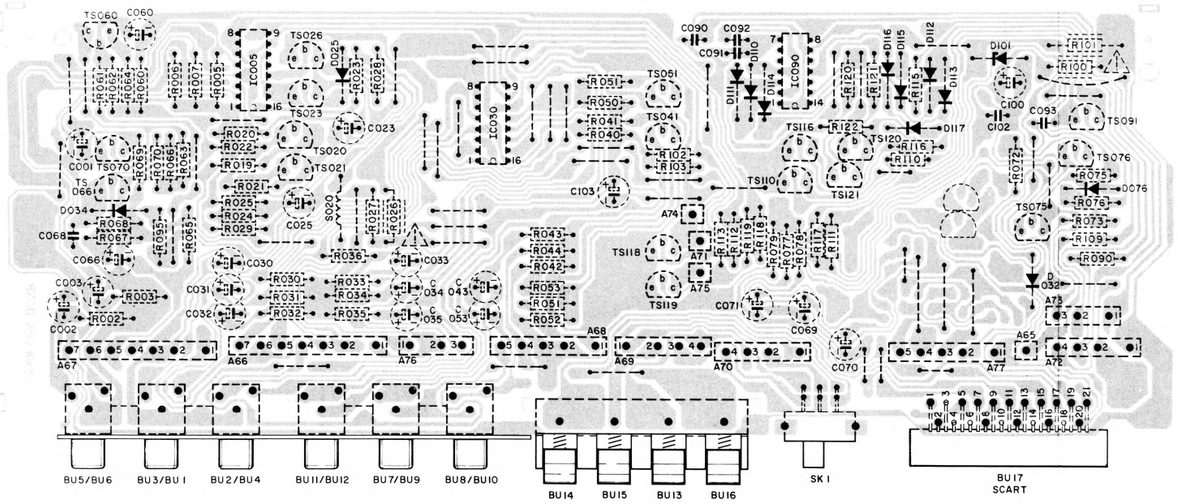


## U080

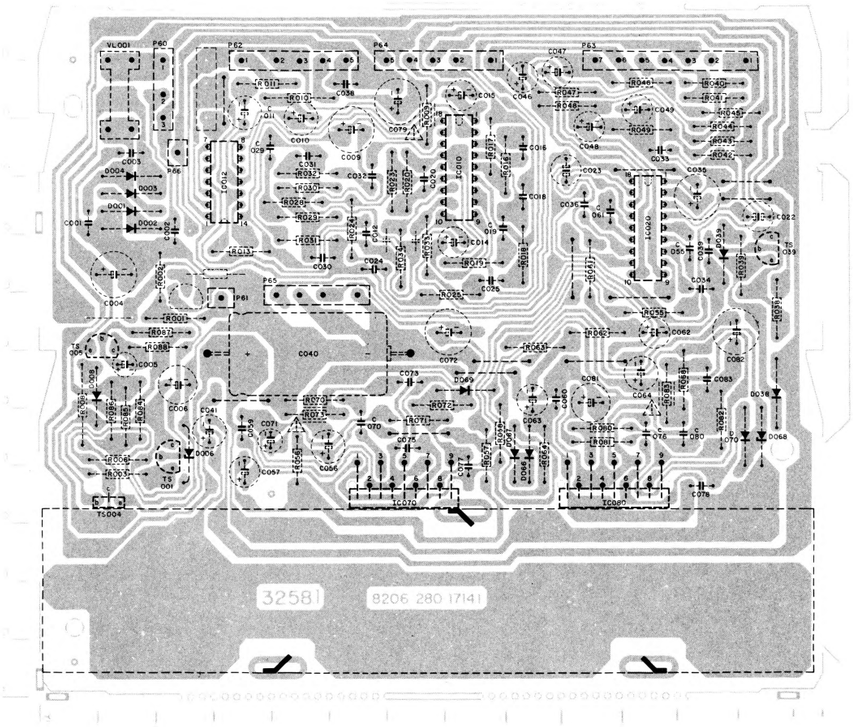


## U112c

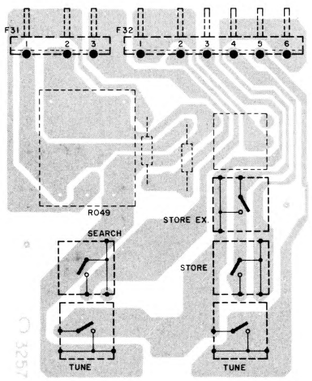


## U090

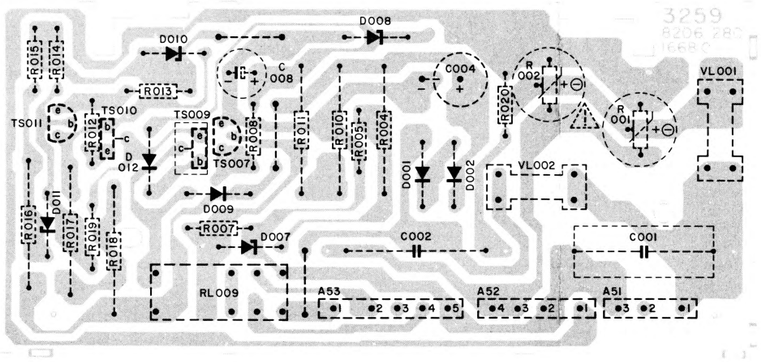


## U112ab

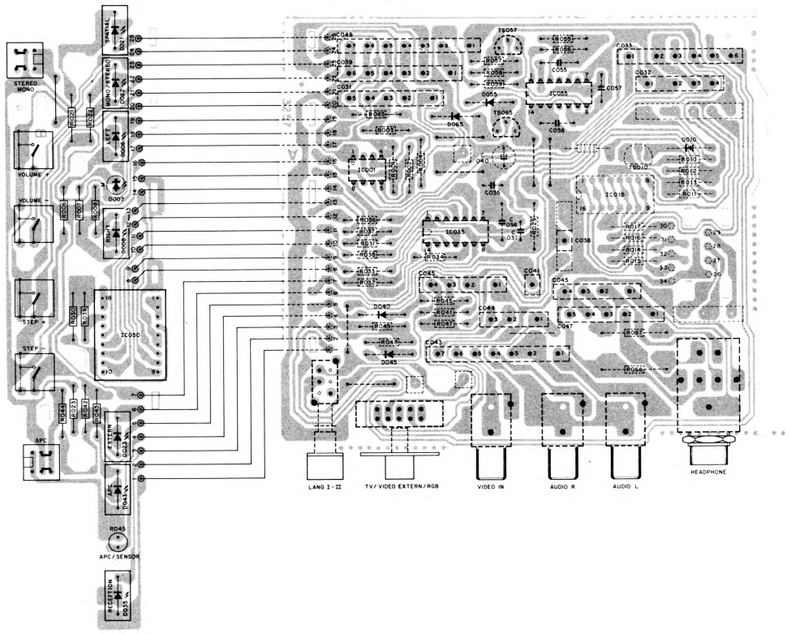

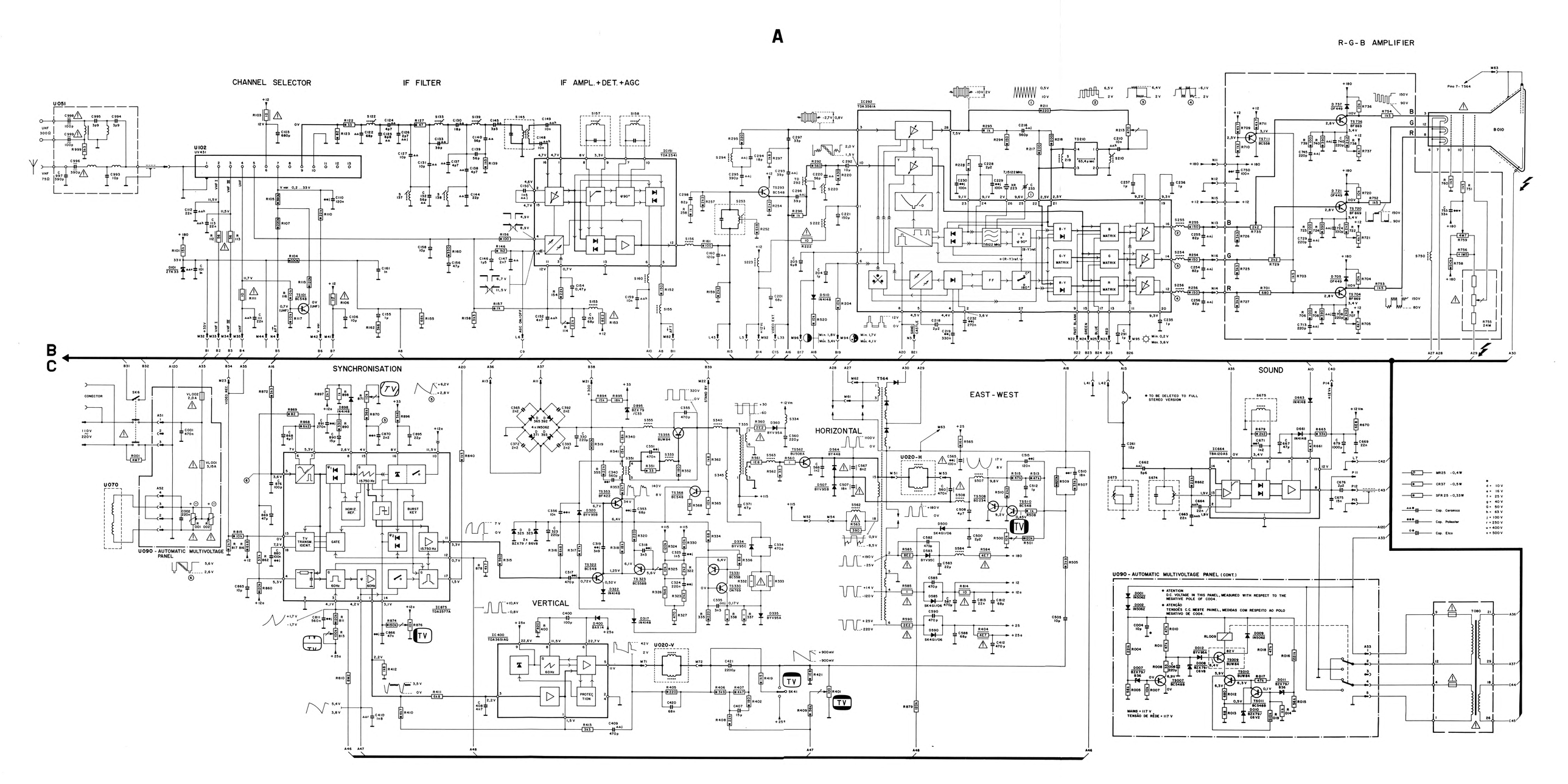
A
B
C
R-G-B AMPLIFIER
CHANNEL SELECTOR
IF FILTER
IF AMPL.+DET.+AGC
SYNCHRONISATION
VERTICAL
HORIZONTAL
EAST-WEST
SOUND
U090 - AUTOMATIC MULTIVOLTAGE PANEL
U090 - AUTOMATIC MULTIVOLTAGE PANEL (CONT.)
* TO BE DELETED TO FULL STEREO VERSION
MR25 -0,4W
CR37 -0,5W
SFR25 -0,33W
Cap. Ceramica
Cap. Poliester
Cap. Elco
d = 10 V
e = 16 V
f = 25 V
g = 40 V
G = 50 V
h = 63 V
j = 100 V
r = 250 V
w = 400 V
v = 500 V

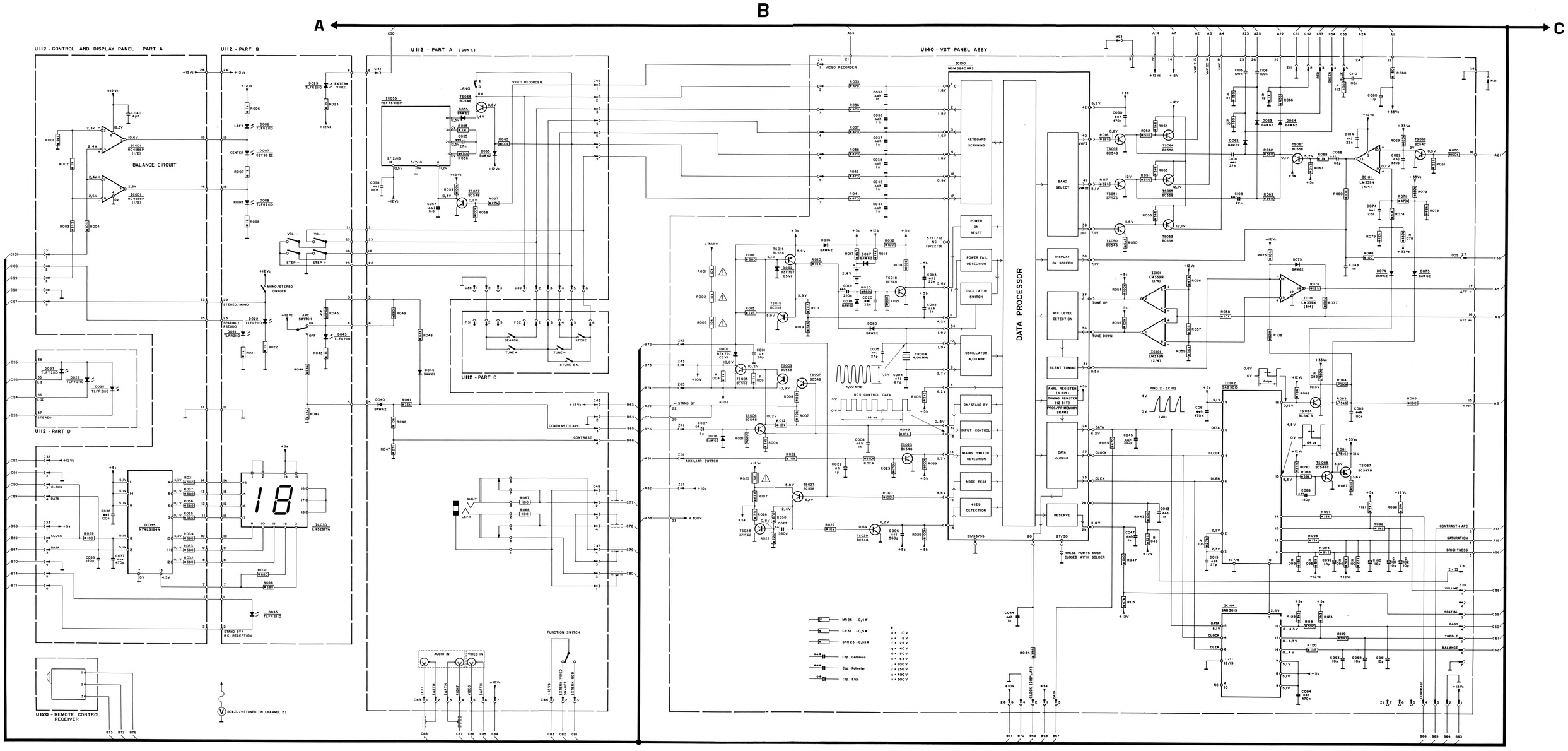
A
B
C
U112 - CONTROL AND DISPLAY PANEL PART A
U112 - PART B
U112 - PART A (CONT.)
U140 - VST PANEL ASSY
BALANCE CIRCUIT
U112 - PART C
U112 - PART D
U120 - REMOTE CONTROL RECEIVER
KEYBOARD SCANNING
POWER ON RESET
POWER FAIL DETECTION
OSCILLATOR SWITCH
OSCILLATOR 4,00 MHz
ON/STAND BY
INPUT CONTROL
MAINS SWITCH DETECTION
MODE TEST
+12 V DETECTION
DATA PROCESSOR
BAND SELECT
DISPLAY ON SCREEN
AFC LEVEL DETECTION
SILENT TUNING
ANAL REGISTER (6 BIT)
TUNING REGISTER (12 BIT)
PROG./PP MEMORY (RAM)
DATA OUTPUT
RESERVE
THESE POINTS MUST CLOSED WITH SOLDER
FUNCTION SWITCH
AUDIO IN
VIDEO IN
MR25 -0,4W
CR37 -0,5W
SFR25 -0,33W
Cap. Ceramica
Cap. Polyester
Cap. Elco
50kΩ/V (TUNED ON CHANNEL 2)

A/B

## U100 Audio Video Panel

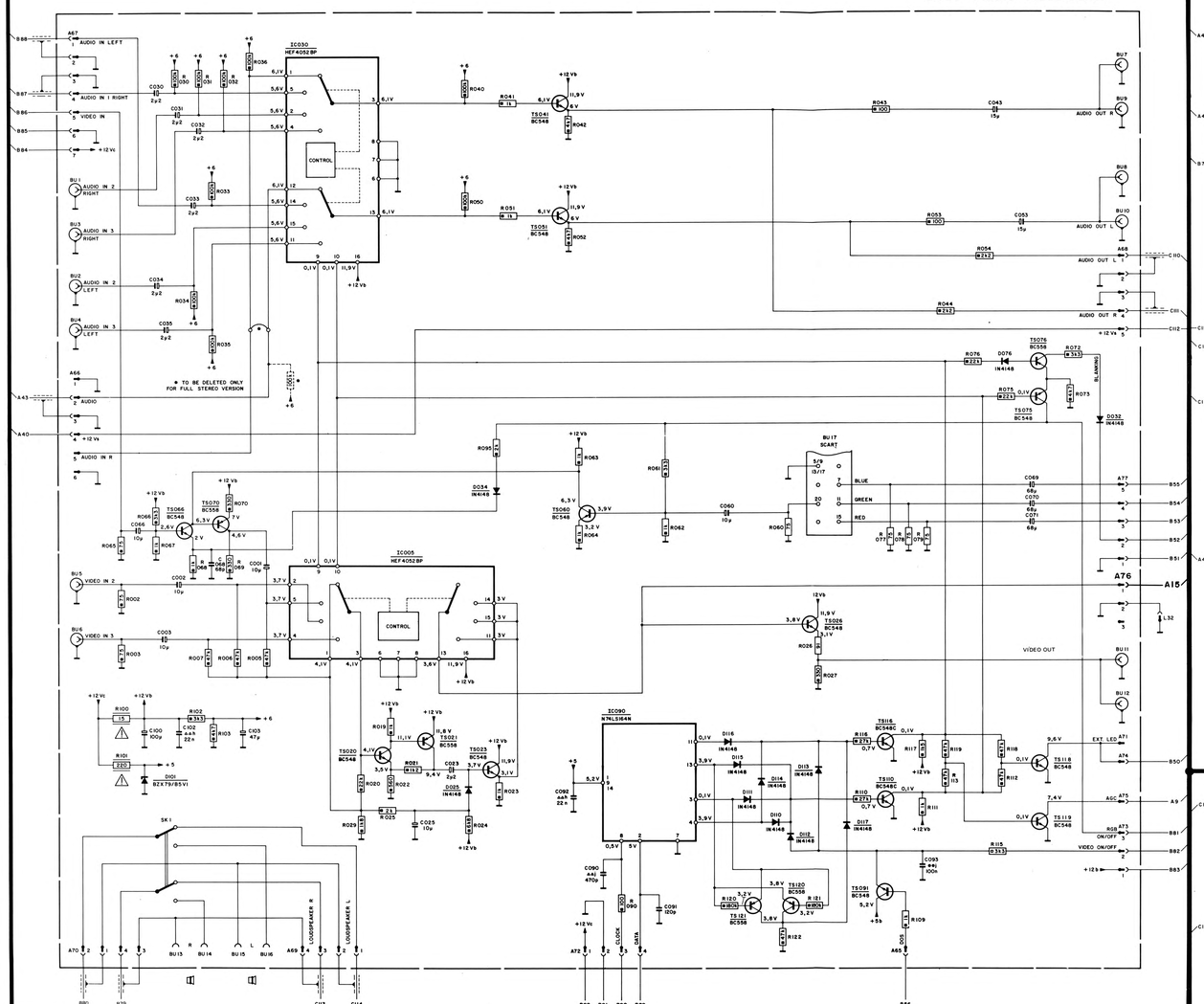


C

A/B

## U080 Sound Panel

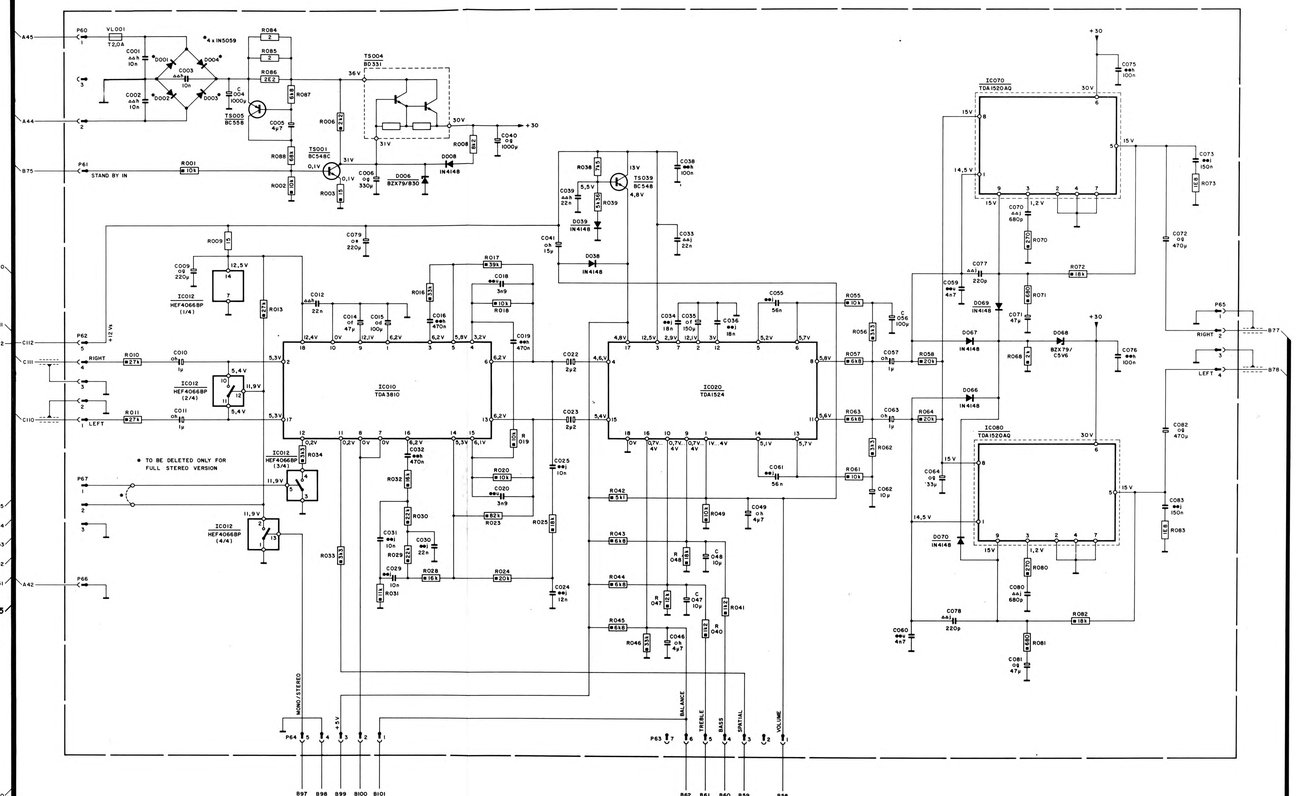


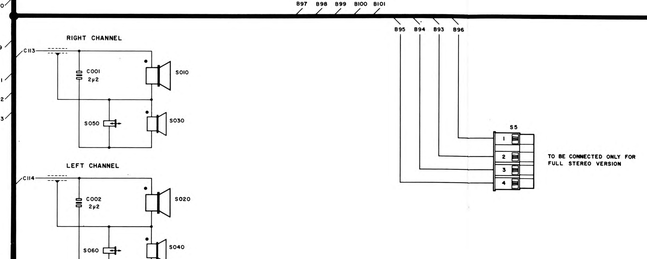


MR 25 - 0,4W
CR37 - 0,5W
SFR 25 - 0,33W

Cap. Ceramics
Cap. Polyester
Cap. Elco

d = 10V
e = 16V
f = 25V
g = 40V
6 = 50V
h = 63V
j = 100V
r = 250V
u = 400V
v = 500V

| Peças Mecânicas (Gabinete) | |
|---|---|
| Conj. Gabinete | 4806 431 37013 |
| Suporte Fix. Trafo | 4806 404 37205 |
| Suporte Fix. Painel Som | 4806 404 37223 |
| Suporte Fix. Painel Autom. Multivoltage | 4806 404 37089 |
| Pé Gabinete | 4806 462 77039 |
| Parafuso N6 x 13 | 4806 502 37046 |
| Conj. Mascara | 4806 432 17072 |
| Conj. Painel Direito p/Máscara | 4806 432 17073 |
| Conj. Painel Esquerdo p/Máscara | 4806 432 17074 |
| Pé Máscara | 4806 462 47032 |
| Unidade de Controle | 4806 460 17100 |
| Tampa Basculante | 4806 432 97074 |
| Dobradiça p/Tampa Acima | 4806 417 17079 |
| Knob Volume | 4806 410 27279 |
| Knob APC | 4806 410 27280 |
| Corpo Tecla "Open" | 4806 410 37217 |
| Capa Tecla "Open" | 4806 410 27282 |
| Knob Canais | 4806 410 27269 |
| Segmento ao Lado Knob Power | 4806 410 27283 |
| Knob "Mono-Stereo" | 4806 410 27284 |
| Knob Power | 4806 410 27285 |
| Mola p/Knob (open-power-M/S-APC) | 4806 492 67282 |
| Mola p/Knob (volume - canais) | 4806 492 67283 |
| Placa Ret. da Mola Ejetora da Tampa | 4806 432 97075 |
| Bloco de Apoio da Mola Ejetora | 4806 404 37208 |
| Mola Retenção/Trava da Tampa | 4806 492 67284 |
| Mola de Ejeção da Tampa | 4806 492 57138 |
| Parafuso N4x9,5 | 4806 502 37066 |
| Knob Seletor Deslizante | 4806 411 67109 |
| Knob Bi-Lang | 4806 410 27286 |
| Placa Suporte Painel U 112 | 4806 404 37207 |
| Perfil Inf. Fix. Vidro | 4806 466 97066 |
| Unidade Hidráulica p/Gaveta | 4806 691 67012 |
| Trava Plástica em "L" | 4806 417 17080 |
| Mola p/Fix. Trava Acima | 4806 492 67151 |
| Conj. Eixo c/Alavanca | 4806 535 77047 |
| Alavanca de Expulsão da Gaveta | 4806 404 37210 |
| Pino p/Alavanca Acima | 4806 417 17081 |
| Mola Tensora p/Alavanca Acima | 4806 492 37251 |
| Trava Desliz. Anti-Abertura Gaveta | 4806 404 37221 |
| Conj. Gaveta c/Símbolo, Lente, etc | 4806 432 47009 |
| Perfil Orn. Cromado p/Gaveta | 4806 404 37225 |
| Parafuso N 2,2 x 9,5 Fix. do Perfil | 4806 502 37102 |
| Tampa sob Painel U 112 C | 4806 432 97076 |
| Parafuso N4 x 13 p/Tampa Acima | 4806 502 37084 |
| Lente do Compart. do Transmissor | 4806 381 17066 |
| Pé de Apoio Posterior da Gaveta | 4806 462 47033 |
| Tampa Traseira | 4806 438 37034 |
| Placa Lateral da Tampa Traseira | 4806 432 17075 |
| Suporte p/Mono Painel | 4806 404 37170 |
| Suporte Frontal de Trav. do Chassi | 4806 404 37211 |
| Suporte Dir. Fix. Painel VST | 4806 404 37212 |
| Suporte Esq. Fix. Painel VST | 4806 404 37213 |
| Tela de Vidro | 4806 450 47004 |
| Perfil Superior Fix. do Vidro | 4806 466 87062 |
| Mola "S" p/Perfil Acima | 4806 492 67285 |
| Mola Tensora da Cordoalha | 4806 492 37188 |
| Grampo Fix. Cabos ao Dissipador | 4806 401 17034 |
| Grampo "T" p/Fix. Bob. Desmaq. | 4806 404 37008 |
| Grampo Fix. Bob. Desmaq. à Cinta TRC | 4806 404 37027 |
| Grampo Fix. Entre Bobinas | 4806 401 17035 |
| Grampo Longo Fix. Bob. Desmaq. | 4806 404 37010 |
| Arruela Alumínio Fix. TRC | 4806 532 17073 |
| Arruela Ferro Fix. TRC | 4806 532 27036 |
| Porca Hexagonal Fix. TRC | 4806 505 17034 |
| Porca Estriada Fix. TRC | 4806 505 17052 |
| Trilho p/Cabos Sobre Chassi | 4806 404 37214 |
| Grampo Fix. Cabos no Trilho | 4806 404 37215 |
| Parafuso N 6 x 16 p/Tampa Traseira | 4806 500 37001 |
| Paraf. N 4 x 9,5 Preto p/Painel Contr. | 4806 502 37102 |

| U 080 Painel de Som | | |
|---|---|---|
| Dissipador | | 4806 466 87061 |
| Placa Isolante | | 4806 466 87052 |
| Mola Fix. IC 070/080 | | 4806 492 67158 |
| Mola Fix. TS 004 | | 4806 492 67159 |
| Mola Porta Fuse | | 4806 290 87067 |
| Fuse T 2,0 A | | 4806 253 37017 |
| C 001/2/3 | Cap. Cer. 10N-63V | 4806 122 37004 |
| C 004 | Cap. Elco 1000μF-50V | 4806 124 27302 |
| C 006 | Cap. Elco 330μF-40V | 4806 124 27303 |
| C 009 | Cap. Elco 220μF-16V | 4806 124 27304 |
| C 020/1 | Cap. Elco 1μF-63V | 4806 124 27209 |
| C 016/19/32 | Cap. Pol. 470N-63V | 4806 120 47186 |
| C 018/20 | Cap. Pol. 3N9-400V | 4806 120 47187 |
| C 022/3 | Cap.Elco Bip.2,2μF-50V | 4806 124 27306 |
| C 024 | Cap. Pol. 12N-100V | 4806 120 47188 |
| C 025/9/31 | Cap. Pol. 10N-100V | 4806 120 47189 |
| C 030 | Cap. Pol. 22N-100V | 4806 120 47190 |
| C 033 | Cap. Cer. 22N-100V | 4806 120 47191 |
| C 034/6 | Cap. Pol. 18N-100V | 4806 120 47192 |
| C 038/75/76 | Cap. Pol. 100N-63V | 4806 120 47193 |
| C 040 | Cap. Elco 1000μF-40V | 4806 124 27308 |
| C 041 | Cap. Elco 15μF-63V | 4806 124 27309 |
| C 055/61 | Cap. Pol. 56N-100V | 4806 120 47194 |
| C 059/60 | Cap. Pol. 4,7N-400V | 4806 120 47195 |
| C 070/80 | Cap. Cer. 680pF-100V | 4806 120 17189 |
| C 071/81 | Cap. Elco 47μF-50V | 4806 124 27314 |
| C 072/82 | Cap. Elco 470μF-40V | 4806 124 27277 |
| C 073/83 | Cap. Pol. 150N-100V | 4806 120 47196 |
| C 077/8 | Cap. Cer 220pF-100V | 4806 122 37016 |
| R-003 | Res.Met. 15R-SFR25 | 4806 110 97090 |
| R-008 | Res.Met. 8K2-PR37 | 4806 116 57077 |
| R-009 | Res.Met. 15R-NFR25 | 4806 110 97006 |
| R-024/58/64 | Res.Met. 20K-SFR25 | 4806 110 67075 |
| R-028/32 | Res.Met. 16K-SFR25 | 4806 110 67069 |
| R-031 | Res.Met. 11K-SFR25 | 4806 110 67127 |
| R-038 | Res.Met. 7K5-MRS25 | 4806 110 67134 |
| R-039 | Res.Met. 5K36-MRS25 | 4806 110 67135 |
| R-042 | Res.Met. 5K1-SFR25 | 4806 110 67097 |
| R-068 | Res.Met. 2K-SFR25 | 4806 110 67074 |
| R-073/83 | Res.Met. 1R8-NFR25 | 4806 116 57058 |
| D-001/2/3/4 | Diodo 1N 5059 | 4806 130 37270 |
| D-006 | Diodo Zener.BZX 79-B30 | 4806 130 37271 |
| D-008... | Diodo 1N4148 | 4806 130 37078 |
| D-068 | Diodo BZX 79C/5V6 | 4806 130 37049 |
| TS-001 | Transf. BC548C | 4806 130 47042 |
| TS-004 | Trans. BD 331 | 4806 130 47129 |
| IC-010 | I.C. TDA 3810 | 4806 209 87227 |
| IC-012 | I.C. HEF 4066 bp | 4806 209 87228 |
| IC-020 | I.C. TDA 1524 A | 4806 209 87229 |
| IC-070/80 | I.C. TDA 1520 AQ | 4806 209 87231 |

## U 090 Painel Automatic Multivoltage

| | | |
|---|---|---|
| Dissipador | | 4806 466 87060 |
| Mola Porta Fuse | | 4806 290 87067 |
| Fusível T 3.15A | | 4806 253 37025 |
| Fusível T2.0A | | 4806 253 37017 |
| Rele 90V | | 4806 281 17005 |
| C 001 | Cap.Bi-Film 47ON-275V | 4806 120 47040 |
| C 002 | Cap.Pol. 220N-400V | 4806 120 47165 |
| C 004 | Cap.Elco 10μF-385V | 4806 124 27316 |
| C 008 | Cap.Elco 220μF-16V | 4806 124 27260 |
| R 001 | PTC 220V | 4806 116 47007 |
| R 002 | PTC 110/220V | 4806 116 47001 |
| R 004/16 | Res.Met.221K-MR52 | 4806 116 57078 |
| R 005/15 | Res.Met.56K-MRS25 | 4806 116 57079 |
| R 010/011/ 17/18 | Res.Met.47K-PR52 | 4806 116 57080 |
| R 012 | Res.Met.680R-MRS25 | 4806 116 57081 |
| R 013 | Res.Met. 68R-MRS 25 | 4806 116 57082 |
| R 019 | Res.Met. 510K-SFR25 | 4806 110 67098 |
| R 020 | Res.Met.120R-SFR 25 | 4806 116 67006 |
| D-001/2/9 | Diodo IN 5062 | 4806 130 37208 |
| D-007/11 | Diodo BZX 79-B36 | 4806 130 37253 |
| D-008 | Diodo BZX 79-C6V8 | 4806 130 37052 |
| D-010 | Diodo BZX 79-C6V2 | 4806 130 37051 |
| D-012 | Diodo BYV-95A | 4806 130 37207 |
| TS-007 | Trans. BC 548 B | 4806 130 47041 |
| TS-009/10 | Trans. BUW-84 | 4806 130 47100 |

## U 100 Painel Audio e Vídeo

| | | |
|---|---|---|
| Conector "Scart" Fêmea | | 4806 267 37048 |
| Conector Cinch (6 vias) | | 4806 267 37049 |
| Conector de Alto-Falantes | | 4806 267 37050 |
| Chave de Alto-Falantes | | 4806 277 27051 |
| Suporte Metálico p/Conectores | | 4806 404 37220 |
| Parafuso N 4 x 9,5 | | 4806 502 37066 |
| Placa c/Impressão | | 4806 381 17065 |
| Suporte Sup. Fix. do Painel | | 4806 404 37219 |
| Suporte Inf. Fix. do Painel | | 4806 404 37218 |
| Soquete A.C. Outlet | | 4806 267 37051 |
| Cabo de Rede | | 4806 321 17029 |
| C 01/2/3/25/66 | Cap.Elco 10μF-50V | 4806 124 27240 |
| C 023/30/31/4/5 | Cap.Elco 2,2μF-63V | 4806 124 27279 |
| C 043/53 | Cap.Elco 15μF-40V | 4806 124 27281 |
| C 068 | Cap.Cer. 68pF-100V | 4806 122 37113 |
| C 090 | Cap.Cer. 470pF-100V | 4806 120 17187 |
| C 091 | Cap.Cer. 120pF-500V | 4806 122 37110 |
| C 092/102 | Cap.Cer.22N-63V | 4806 122 37007 |
| C 093 | Cap. Pol. 100N-100V | 4806 120 47198 |
| C 100 | Cap. Elco 100μF-25V | 4806 124 27252 |
| C 103 | Cap. Elco 47μF-25V | 4806 124 27134 |
| R 002/3/65 | Res.Met. 75R-SFR25 | 4806 110 67120 |
| R 026 | Res.Met. 91R-NFR25 | 4806 110 97092 |
| R 100 | Res.Met. 15R-NFR25 | 4806 110 97006 |
| R 101 | Res.Met. 220R-PR37 | 4806 116 57048 |
| D 025... | Diodo 1N4148 | 4806 130 37078 |
| D 101 | Diodo Zener BZX79-B5V1 | 4806 130 37240 |
| IC 05/030 | I.C. HEF 4052BP | 4806 209 87231 |
| TS 020... | Trans. BC 548 | 4806 130 47039 |
| TS 021... | Trans. BC 558 | 4806 130 47048 |
| TS 110/116 | Trans. BC 548C | 4806 130 47042 |
| IC 090 | I.C. 74LS 164AN | 4806 209 87202 |

## U 112 Painel Control Display

| | | |
|---|---|---|
| Conector Headphone Fêmea | | 4806 267 37052 |
| Key Board Switch | | 4806 277 27033 |
| Conector Cinch Red | | 4806 267 37053 |
| Chave Deslizante 3 Pos. | | 4806 277 27052 |
| Chave APC/Mono-Stereo | | 4806 277 27053 |
| Soquete p/Display | | 4806 255 47042 |
| Conector Cinch Yellow | | 4806 267 37054 |
| Conector Cinch White | | 4806 267 37055 |
| Placa entre Display e Soquete | | 4806 401 17068 |
| Suporte Retang. p/Leds | | 4806 401 17069 |
| Espaçador p/ D007 | | 4806 401 17063 |
| Espaçador p/R-045 (LDR) | | 4806 401 17062 |
| Chave Pulsadora L1, L2 | | 4806 277 27054 |
| C 035 | Cap.Cer.120pF-500V | 4806 122 37110 |
| C 036/58 | Cap.Pol.100N-100V | 4806 120 47150 |
| C 037 | Cap.Cer.470pF-500V | 4806 120 17190 |
| C 040 | Cap.Elco 4,7μF-63V | 4806 124 27205 |
| C 055 | Cap.Pol.27N-100V | 4806 120 47199 |
| C 057 | Cap.Cer.IN8-63V | 4806 120 17213 |
| R-001 | Res.Met.9K1-SFR25 | 4806 110 67109 |
| R-030...8 | Res.Met.680R-SFR25 | 4806 110 97060 |
| R-041 | Res.Met.36K-SFR25 | 4806 110 67091 |
| R-042 | Res.Met. 7K5-SFR25 | 4806 110 67105 |
| R-049 | Res.Met. 330K-SFR25 | 4806 110 67087 |
| R-055 | Res.Met. 1Mohm-SFR25 | 4806 110 67060 |
| R-056 | Res.Met. 470K-SFR25 | 4806 110 67040 |
| R-067/8 | Res.Met. 100R-PR37 | 4806 116 57049 |
| R-045 | Photo Res.LDR-ORP60 | 4806 131 37001 |
| D-006/08/ 22/43 | Led TLF G2110 (Green) | 4806 130 37272 |
| D-007 | Led LD56 (Yellow) | 4806 130 37273 |
| D-21/3/5 | Led TLF R2110 (Red) | 4806 130 37274 |
| D-026/7 | Led TLF Y2110 (Yellow) | 4806 130 37275 |
| D-040... | Diodo BAW-62 | 4806 130 37005 |
| IC-001 | I.C. RC 4558P | 4806 209 87197 |
| IC-030 | Display LN5261YA | 4806 130 37276 |
| IC-035 | I.C.74LS 164N | 4806 209 87202 |
| IC-055 | I.C. HEF 4541BP | 4806 209 87199 |

## U 130 Transmissor R.C.5

| | |
|---|---|
| Transmissor Completo | 4806 212 27149 |
| Tampa Superior | 4806 432 37032 |
| Conj. Knobs + Armação | 4806 410 27287 |
| Conj. Painel c/Chaves | 4806 212 27145 |
| Parafuso N2 x 9,5 | 4806 502 37102 |
| Parafuso N2 x 6,5 | 4806 502 37103 |
| Contato Positivo Bateria | 4806 290 87066 |
| Contato Neg.Central Bateria | 4806 290 87063 |
| Contato Pos.Central Bateria | 4806 290 87064 |
| Contato Neg. Bateria | 4806 290 87065 |
| Tampa Inferior | 4806 432 37033 |
| Lente Frontal | 4806 432 37021 |
| Pé | 4806 462 77070 |
| Tampa Compart.Baterias | 4806 432 37027 |

## U 050 Entrada de Antena

| | |
|---|---|
| Armação Plástica | 4806 404 37180 |
| Parafuso N3 x 13 (300Ω) | 4806 502 37104 |
| Terminal 75Ω | 4806 290 37024 |
| Terminal 300Ω | 4806 290 37023 |
| Conector 75Ω | 4806 267 47049 |
| Painel Impresso | 4806 466 17186 |
| Placa Terra | 4806 404 37181 |
| Cabo Coax. c/Plug | 4806 320 17022 |
| Balum 75-300Ω | 4806 158 17032 |

| Componentes Alterados/Adicionados no Chassis. | | |
|---|---|---|
| C-110 | Cap.Pol.120N-100V . . . . | 4806 120 47151 |
| C-161 | Cap.Cer.IN-63V . . . . . | 4806 120 47200 |
| C-330 | Cap.Elco 220μF-450V . . . | 4806 124 27317 |
| C-360 | Cap.Elco 220μF-16V . . . . | 4806 124 27318 |
| C-676 | Cap.Elco 2,2μF-63V . . . . | 4806 124 27279 |
| R-101 | Res.Met. 15K-PR52 . . . . . | 4806 116 57039 |
| R-368 | Res.Met. 56R-SFR25 . . . . | 4806 110 67048 |
| R-670 | Res.Met. 6R8-NFR25 . . . | 4806 110 97082 |
| T-335 | Transf. SW Mode . . . . . | 4806 148 87012 |

| Diversos: | |
|---|---|
| Chave de Rede + Aux. . . . . | 4806 276 17063 |
| Transformador de Rede T-080 . . . . . | 4806 145 37038 |
| Suporte Plást. p/T-080 . . . . . | 4806 404 37209 |
| Parafuso N6 x 16 Fix. T-080 . . . . . | 4806 502 37114 |
| Alto Falante AD 38903/P8 (S-010/020) . | 4806 240 27025 |
| Placa Fix. S 010/020 . . . . . | 4806 404 37206 |
| Alto Falante AD 20310/T8 (S030/040) . | 4806 240 37019 |
| Suporte p/Fix. S 030/040 . . . . . | 4806 404 37216 |
| Parafuso N4 x 9,5 Fix. Alto Falantes . . . | 4806 502 37066 |
| Arruela p/Parafuso Acima . . . . . | 4806 532 17052 |
| Capacitor 2,2μF-250N . . . . . | 4806 120 47107 |
| Tweeter Piezo (S050/060) . . . . . | 4806 240 97002 |
| Suporte p/Tweeter . . . . . | 4806 404 17046 |
| Parafuso N2 x 6,5 Fix. Tweeter . . . . . | 4806 502 37113 |
| U 120 Receptor de I.R. RC 5 . . . . . | 4806 212 27140 |
| Conj. Cabo de M.A.T. . . . . | 4806 320 27014 |
| Cabo de Foco . . . . . | 4806 320 27013 |
| Plug Conversor de Impedância . . . . . | 4806 263 27001 |
| Cinescópio A51-570X . . . . . | 4806 131 27046 |
| Unidade Multipolo . . . . . | 4806 526 27001 |
| Bateria 1,5V - R03P . . . . . | 4806 138 17007 |
| Unid. Defletora . . . . . | 4806 150 17030 |
| Bob. Desmagnetizadora . . . . . | 4806 150 17039 |